Nagy teljesítmény a szerény külső mögött

távirányító

ABYG30/36LRTE beltéri egységhez

ABYG45LRTA beltéri egységhez (1-fázisú)

ABYG36/45/54LRTA beltéri egységhez

LRT MENNYEZETRE SZERELHETŐ SOROZAT

1. 4-irányú légterelés.
2. Friss levegő beszívás opció.
3. Gazdaságos és éjszakai üzemmód, temperáló fűtés, napi időzítés.
4. Szűrőtisztítási igény kijelzése.

FUJITSU KLÍMA

www.fujitsuklima.hu

KIS FOGYASZTÁS, CSEND, AKÁR 10 ÉV GARANCIA

Funkciók

Energiatakarékos funkciók

Gazdaságos üzemmód
Ebben az üzemmódban a vezérlőegység automatikusan változtatja a termosztátbeállítást az aktuális hőmérséklet függvényében, hogy elkerülje a felesleges hűtést/fűtést.

Komfort funkciók

Temperálási funkció
A temperálási funkció fagyvédelmet biztosít a használaton kívüli lakásokban, helyiségekben. Ha a levegő hőfoka 10°C alá süllyed, a készülék automatikusan bekapcsol és fenntartja a 10°C-os hőmérsékletet, így biztosítva a fagyvédelmet.

Automatikus hűtés-fűtés átváltás
A berendezés időről időre ellenőrzi az aktuális és a beállított hőmérséklet viszonyát, és ennek függvényében választja meg újra és újra a megfelelő üzemmódot.

Négyirányú automatikus légterelés
A légterelő lamellák komplex mozgása lehetővé teszi a légáram vízszintes és függőleges irányú automatikus terelését.

Automatikus ventilátor sebesség
A vezérlőegység automatikusan kiválasztja az optimális ventilátorfokozatot a szoba hőmérsékletének függvényében.

Automatikus újraindítás
Áramkimaradás esetén a légkondicionáló automatikusan újraindul a korábbi beállításoknak megfelelően, amint helyreáll az áramszolgáltatás.

Friss levegő csatlakozás
Külső friss levegőt szállító légcsatorna csatlakoztatható (a légcsatorna és a csatlakozóelem nem tartozék).

Kényelmi funkciók

Éjszakai üzemmód
A berendezés fokozatosan változtatja a helyiség hőmérsékletét a kellemes alvás érdekében.

24 órás programozható időzítés
A valós idejű digitális időzítő lehetővé teszi a berendezés programozott működését, négyféle beállítással: BE, KI, BE+KI, KI+BE kapcsolás időzítésével.

Szűrőtisztítási igény kijelzése
Szűrőtisztítási periódus jelzőfény.

Telepítési funkciók

Blue fin bevonat
Blue fin korrózióvédő bevonat a kültéri egység hőcserélőjén. (45)

Méretek (egység: mm)

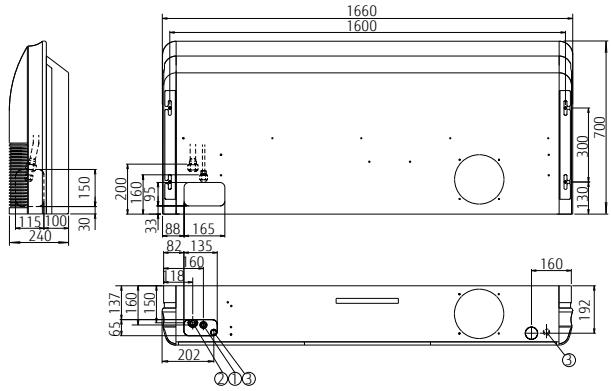

① Folyadékcső csatlakozás
② Gázcső csatlakozás
③ Cseppvízcső csatlakozás

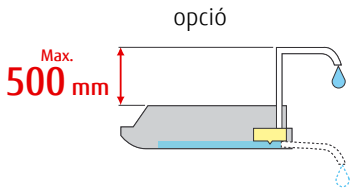

Cikkszám	Beltéri egység			ABYG30LRTE	ABYG36LRTE	ABYG45LRTA	ABYG45LRTA	ABYG36LRTA	ABYG45LRTA	ABYG54LRTA
	Kültéri egység			AOYG30LETL	AOYG36LETL	AOYG45LBTC	AOYG45LETL	AOYG36LATT	AOYG45LATT	AOYG54LATT
Hálózati áram				egyfázisú, ~230V, 50Hz				3-fázisú, ~400V, 50Hz		
Névleges teljesítmény	Hűtés		kW	8.5 (2.8-10.0)	9.4 (2.8-11.2)	12.1 (4.0-13.0)	12.1 (4.0-13.3)	10.0 (4.7-11.4)	12.5 (5.0-14.0)	14.0 (5.4-16.0)
	Fűtés			10.0 (2.7-11.2)	11.2 (2.7-12.7)	13.3 (4.2-15.2)	13.3 (4.2-15.5)	11.2 (5.0-14.0)	14.0 (5.4-16.2)	16.0 (5.8-18.0)
Teljesítményfelvétel	Hűtés/Fűtés		kW	2.65/2.77	2.93/3.02	4.29/3.84	3.77/3.68	2.84/2.87	3.89/3.88	4.65/4.67
EER	Hűtés		W/W	3.21	3.21	2.82	3.21	3.52	3.21	3.01
COP	Fűtés			3.61	3.71	3.46	3.61	3.90	3.61	3.43
Tervezési terhelés	Hűtés/Fűtés (-10°C)		kW	8.5/8.0	9.4/8.7	-	-	10.0/10.0	-	-
SEER	Hűtés		W/W	6.10	6.00	-	-	6.10	-	-
SCOP	Fűtés			4.20	4.10	-	-	4.10	-	-
Energiaosztály	Hűtés			A++	A+	-	-	A++	-	-
	Fűtés			A+	A+	-	-	A+	-	-
Max. áramfelvétel	Hűtés/Fűtés		A	17.0/17.0	18.5/20.0	23.5/23.5	21.0/21.0	7.9/7.9	8.9/8.9	9.9/9.9
Éves energiafelhasználás	Hűtés		kWh/év	487	548	-	-	573	-	-
	Fűtés			2662	2965	-	-	3414	-	-
Párátlanítás			l/h	2.5	3.0	4.0	4.0	3.0	4.5	5.0
Hangnyomásszint	Beltéri egység (Hűtés)	M/K/A/Cs	dB(A)	45/43/37/32	47/43/37/32	49/45/39/34	49/45/39/34	47/43/37/32	49/45/39/34	51/48/42/38
	Beltéri egység (Fűtés)	M/K/A/Cs		45/43/37/32	47/43/37/32	49/45/39/34	49/45/39/34	47/43/37/32	49/45/39/34	51/48/42/38
	Kültéri egység (Hűtés/Fűtés)	Magas		53/55	54/55	58/58	55/55	51/53	54/54	55/56
Hangteljesítményszint	Beltéri egység (Hűtés/Fűtés)	Magas		57/60	60/61	-	-	61/61	-	-
	Kültéri egység (Hűtés/Fűtés)	Magas		68/69	69/70	-	-	67/69	-	-
Légszállítás (magas)	Beltéri / Kültéri	Magas	m^3/h	1660/3600	1900/3800	2100/4650	2100/6200	1900/6200	2100/6900	2300/6900
Méret Mag x Szél x Mély	Beltéri		mm	240×1660×700	240×1660×700	240×1660×700	240×1660×700	240×1660×700	240×1660×700	240×1660×700
Tömeg			kg	46	46	46	46	46	46	48
Méret Mag x Szél x Mély	Kültéri		mm	830×900×330	830×900×330	914×970×370	1290×900×330	1290×900×330	1290×900×330	1290×900×330
Tömeg			kg	61	61	75	86	104	104	104
Talpméret (kültéri)			mm	650x370	650x370	650x403	650x370	650x370	650x370	650x370
Csatlakozócső átmérő (Folyadék/Gáz)			mm	9.52/15.88	9.52/15.88	9.52/15.88	9.52/15.88	9.52/15.88	9.52/15.88	9.52/15.88
Cseppvíz vezeték átmérő (Belső/Külső)				22.0/25.6	22.0/25.6	22.0/25.6	22.0/25.6	22.0/25.6	22.0/25.6	22.0/25.6
Max. össz. csőhossz (Előtöltött hossz)			m	50 (20)	50 (20)	50 (20)	50 (20)	75 (30)	75 (30)	75 (30)
Max. szintkülönbség				30	30	30	30	30	30	30
Üzemeltetési határok	Hűtés		°CDB	-15 – 46	-15 – 46	-15 – 46	-15 – 46	-15 – 46	-15 – 46	-15 – 46
	Fűtés			-15 – 24	-15 – 24	-15 – 24	-15 – 24	-15 – 24	-15 – 24	-15 – 24
Hűtőközeg	Típus (GWP*)			R410A (2,088)	R410A (2,088)	R410A (2,088)	R410A (2,088)	R410A (2,088)	R410A (2,088)	R410A (2,088)
	Töltet		kg(CO2eq-T)	2.10 (4.4)	2.10 (4.4)	2.90 (6.1)	3.35 (7.0)	3.45 (7.2)	3.45 (7.2)	3.45 (7.2)

*Globális Felmelegedési Potenciál

Opcionális tartozékok

Vezetékes távszabályzó: UTY-RNNYM, UTY-RVNYM
Egyszerű távszabályzó: UTY-RSNYM
Kondenzvíz szivattyú: UTR-DPB24T
Csatlakozó: UTD-RF204

Az Ön klímatanácsadója:

FUJITSU KLÍMA
www.fujitsuklima.hu